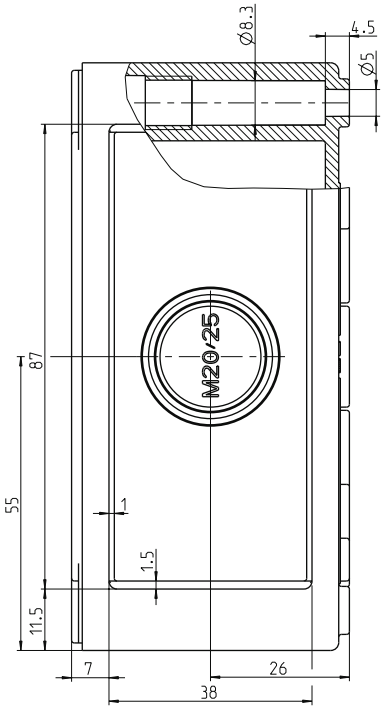

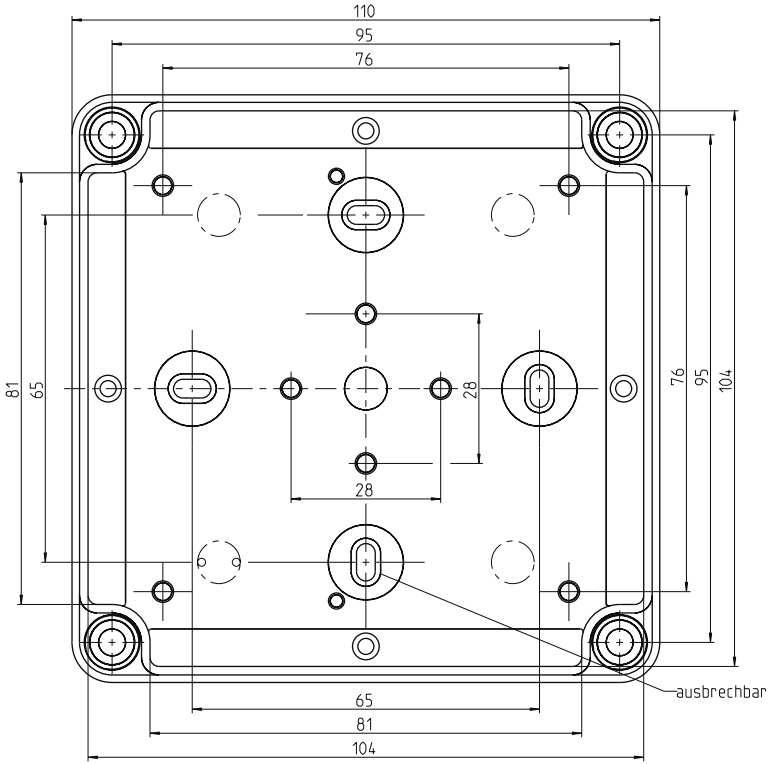

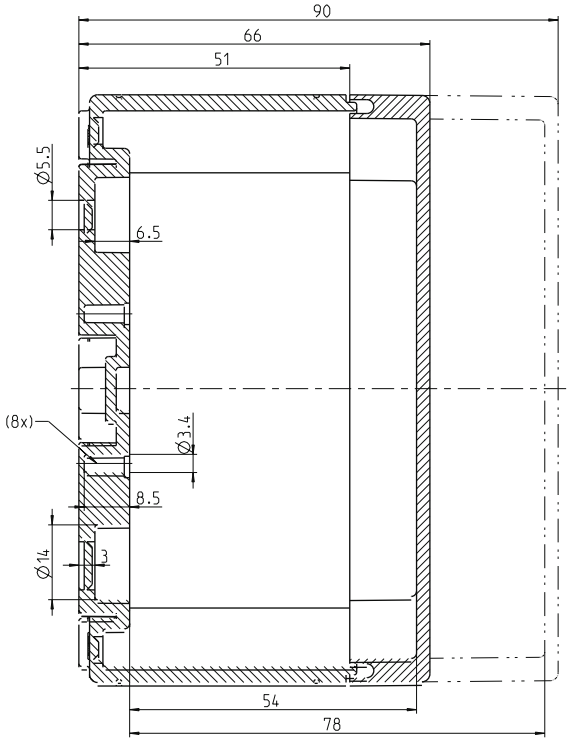

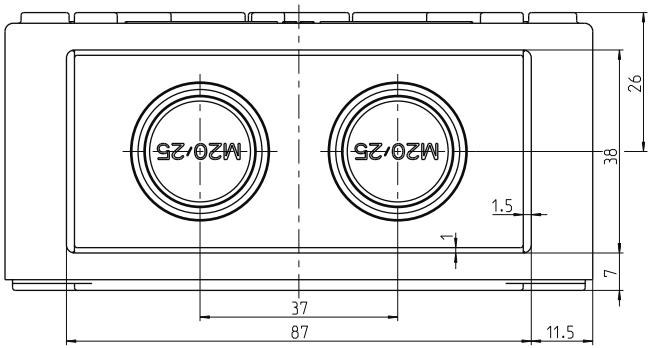

zulässige Abweichung:

RICHARD WÖHR GMBH
Gräfenau 58-60
D-75339 Höfen / Enz
Telefon (07081) 9540-0
Telefax (07081) 9540-90
Richard@WoehrGmbh.de
www.WoehrGmbh.de

Industriegehäuse

Artikel-Nummer:

GH02KS112/125-127-225-227-425-427-525-527-725 727-825-827

Maße in mm

Stand: 15.02.2012