Unterteil

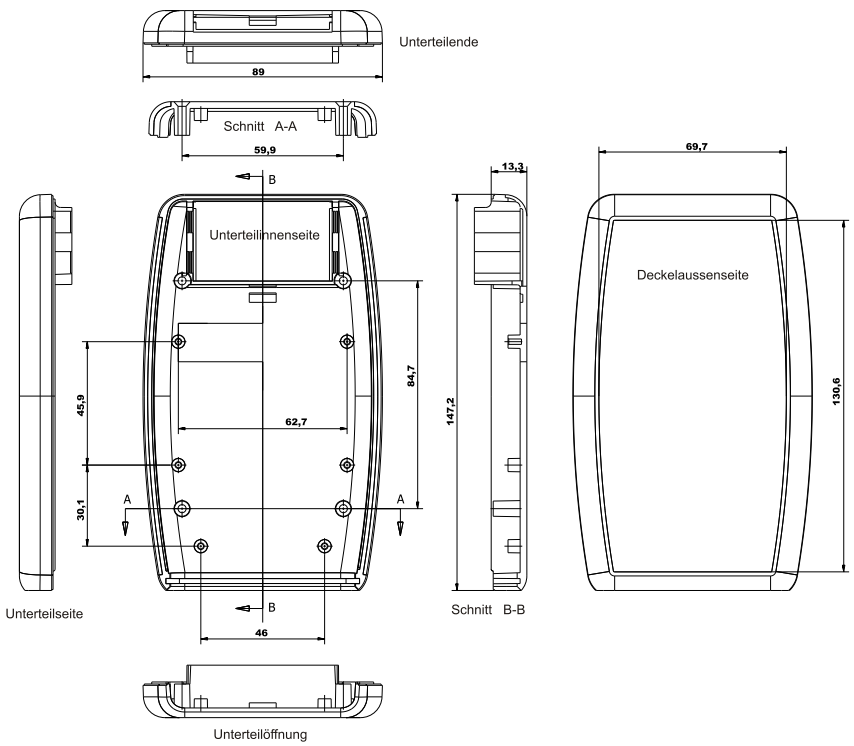

Deckel

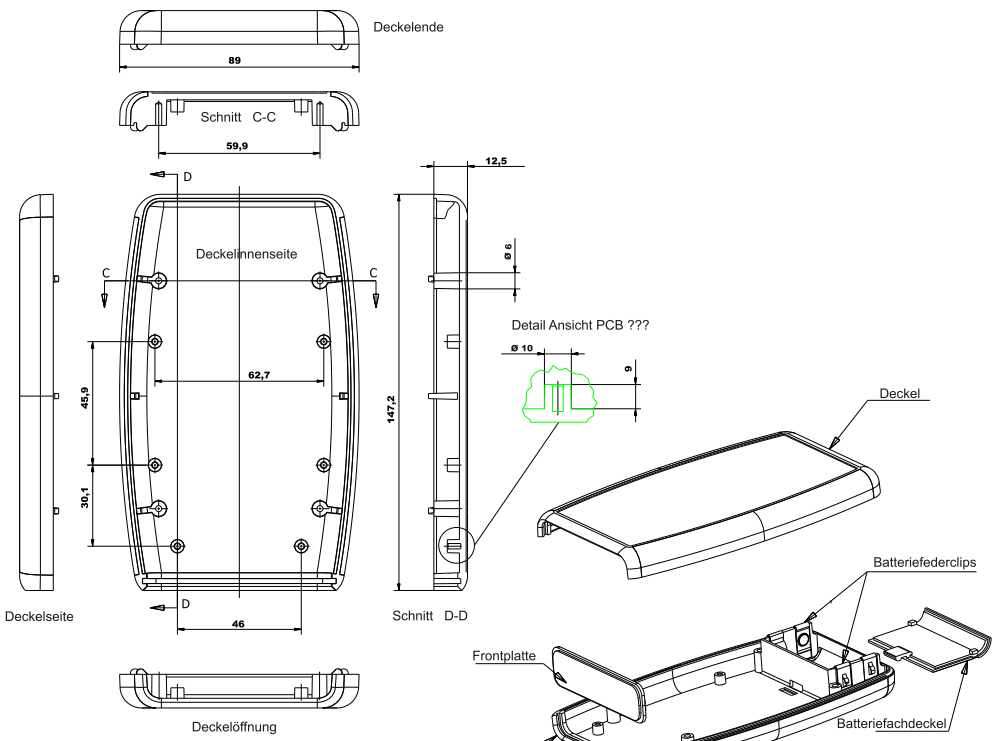

Frontplatte

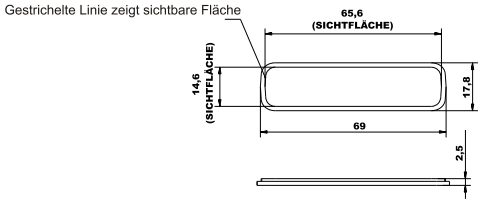

Maximale Montageplattengröße

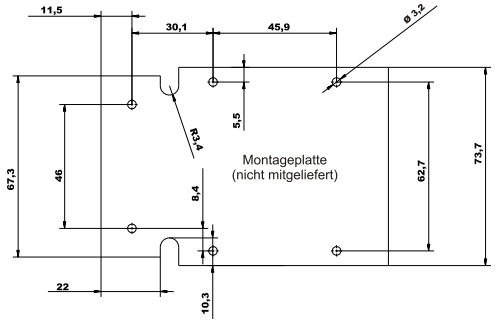

GH02KS046/006: black/dark grey
GH02KS046/106: white/light grey

RICHARD WÖHR GMBH
Gräfenau 58-60
D-75339 Höfen / Enz
Telefon (07081) 9540-0
Telefax (07081) 9540-90
Richard@WoehrGmbh.de
www.WoehrGmbh.de

Expression:
Industrial enclosure
order code:
GH02KS046/006
GH02KS046/106

Maße in mm